SIGNES

Expertos en Wayfinding
Implantación de Identidad Corporativa
y Señalización

WetFloor
Soporte de pie móvil MFS
para información temporal

WetFloor es un soporte de señalización móvil para información temporal en entornos de calidad.

La señalización de seguridad para suelos mojados es imprescindible en zonas de alta densidad de usuarios.

WetFloor está pensado para aquellos espacios en los que la imagen tiene un peso importante. Su diseño lo convierte en ideal para entornos en los que se ha cuidado el interiorismo, el mobiliario y los complementos que conforman la imagen general del espacio

Modelos Estándar

El mensaje se comunica en varios idiomas.

Gráfica Adaptable

Consulte las posibilidades de personalizar la pieza con su identidad corporativa o con el mensaje que pueda satisfacer su necesidad.

Detalles Técnicos

Está fabricado con un panel fenólico compacto laminado a alta presión. Es una mezcla de hasta el 70% de fibras basadas en madera y resinas termoendurecibles, un material sólido y robusto, resistente a los impactos, al agua y a la humedad.
Su bisagra especial permite que la base se pliegue y favorece su almacenamiento. Fácil manipulación con una sola mano.

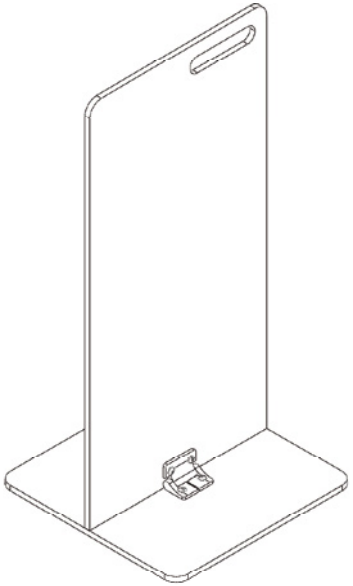

ISONOMETRÍA

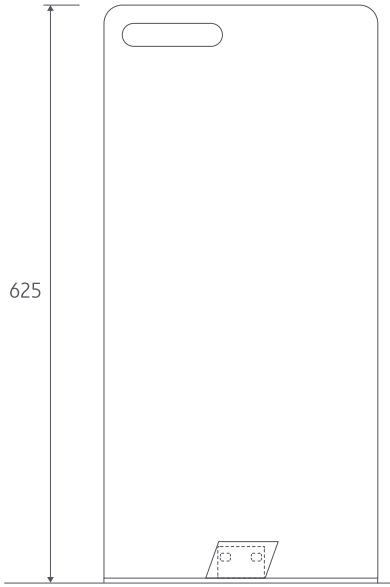

ALZADO FRONTAL

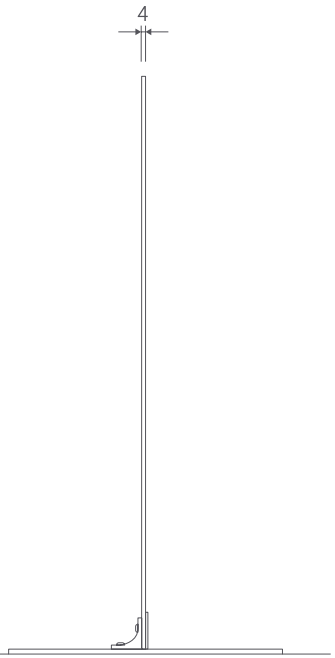

ALZADO LATERAL

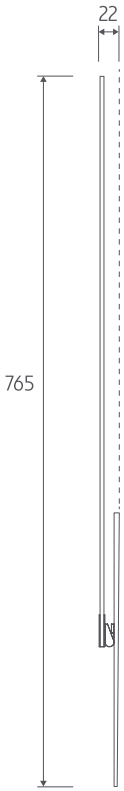

ALZADO LATERAL PLEGADO

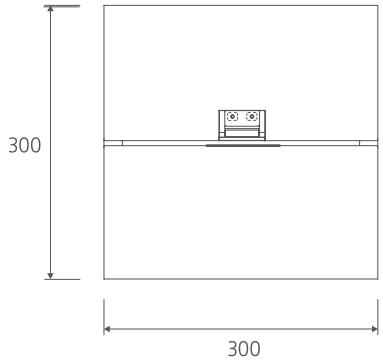

PLANTA

Huella de carbono

La huella de carbono contabiliza el total de gases de efecto invernadero emitidos durante el ciclo de vida de un producto y sirve tanto para calcular el impacto unitario como indicador de referencia para realizar comparativas entre diferentes alternativas.
Para valorar de manera comparada el comportamiento ambiental del producto, se proponen dos escenarios alternativos manteniendo un diseño y coste equivalente.

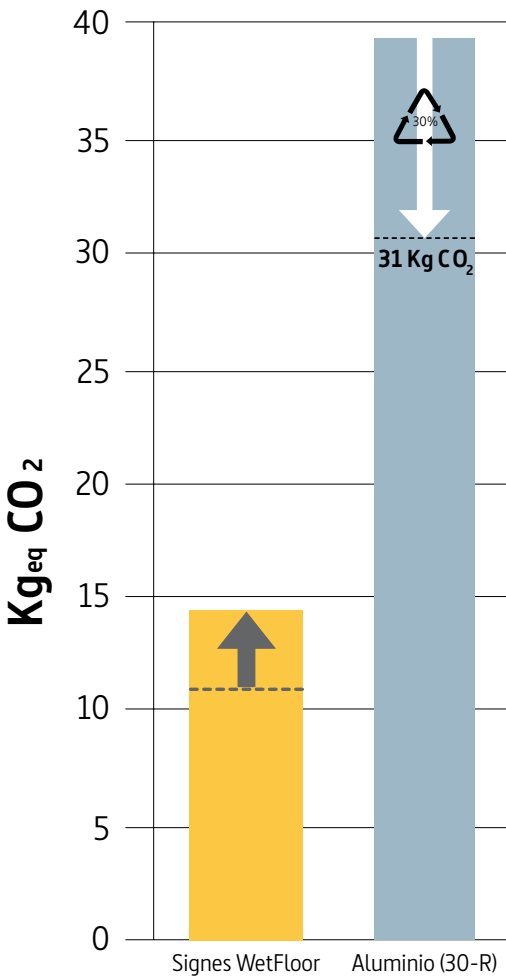

14,4 Kg$_{eq}$ CO$_2$

Datos obtenidos del ACV realizado por OiKo Design Office (www.oikobcn.com)

ATENCIÓN
WATCH IT

ATENCIÓN
WATCH IT

CON SUELO MOJADO
IF THE FLOOR IS WET
ATENCIÓN
WATCH IT

CON SUELO MOJADO
IF THE FLOOR IS WET
ATENCIÓN
WATCH IT

ATENCIÓN
WATCH IT
CAUTION
ACHTUNG
ATTENTION
CUIDADO

VIBIA

SIGNES

Signes Barcelona
Av. Carrilet, 243
08907 L'Hospitalet · Barcelona
+34 932 061 000
info@signes.es

Signes Madrid
Pº Castellana, 43
28046 Madrid
+34 913 505 364
comercial@signes.es

signes.es
signesshop.es

Agosto 2020

¡Gracias!